telergon
gorlan



ATS

Interruptor de Transferencia Automática

IEC

www.telergon.com

gorlan

Interruptor de Transferencia Automática

Un interruptor de transferencia automática (ATS) es un dispositivo que transfiere automáticamente la alimentación de energía desde su fuente primaria a una fuente de respaldo durante un corte de energía o interrupción. Monitoriza la fuente de alimentación y detecta interrupciones o fluctuaciones, cambiando al sistema de seguridad sin necesidad de accionamiento manual. El objetivo principal de esta solución es garantizar la energía continua para los sistemas críticos.



SERIE C2C

40A – 80A



SERIE C1

63A – 630A



SERIE C2

63A – 630A

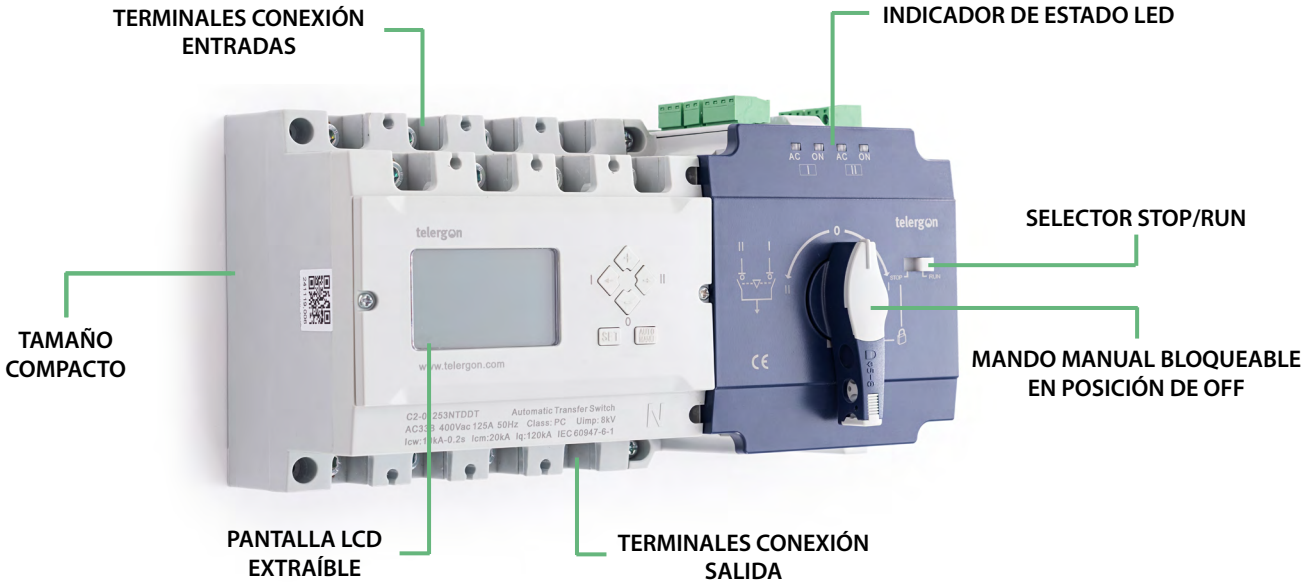

- No necesita mantenimiento
- Fácil instalación y uso
- Alta resistencia a cortocircuitos
- Conexión y desconexión rápidas
- Alta fiabilidad eléctrica y mecánica

Elige tu configuración

Serie C1
Tipo G

Operación remota

- AC-32B
- Fácil instalación
- Control remoto

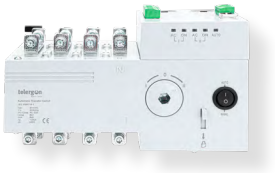

Serie C2C
Tipo A

Automático

- AC- 33B
- Montaje Carril DIN
- Diseño modular



Serie C1
Tipo C

Transferencia automática

- Monitorización trifásica
- Señal protección antiincendios
- Control de grupo electrógeno



Serie C2
Tipo D

Automática y programable

- AC- 33B
- Pantalla LCD incluida
- RS-485 para comunicación remota



FUNCIONES DE LAS SERIES

FUNCIONES		40A-80A	63A - 630A		
		C2C	C1-G	C1-C	C2
Configuration type		A	G	C	D
Alimentación externa de 230Vac para fuentes I y II			●		
Indicador LED	Disponibilidad Fuente I y II	●	●	●	●
	Posición conmutador I y II		●	●	●
Control remoto a través de contactos de libre potencial			●		
Contacto auxiliar libre de potencial 1NO para estado de las fuentes I y II			●		
Transferencia / retransferencia automática		●		●	●
Configuración de prioridad de redes configurable				●	●
Monitorización red I	Tensión trifásica	●		●	●
	Tensión monofásica	●		●	●
	Frecuencia			●	●
	Asimetría de fases			●	●
Monitorización red II	Tensión trifásica			●	●
	Tensión monofásica	●		●	●
	Frecuencia			●	●
Protección antincendios				●	●
Señales de arranque y parada del generador				●	●
Entrada de alimentación auxiliar DC12-24V				●	●
Pantalla LCD				OPCIÓN	●
RS-485					●
AC-32B			●	●	
AC-33B		●			●

DATOS TÉCNICOS SERIE C2C

Según IEC 60947-6-1			00		
SERIE C2C			40	63	80
Intensidad térmica nominal (Ith)	A		40	63	80
Tensión de aislamiento (Ui)	V		690		
Tensión de impulso (Uimp)	kV		8		
Corrientes asignadas de empleo (Ie)					
AC-31B 415V	A		40	63	80
AC-32B 415V					
AC-33B 415V					
Poder asignado de cierre en cortocircuito (Icm)	kA		8,5		
Corriente asignada de corta duración admisible 30ms (Icw)	kA		5		
Corriente asignada de cortocircuito condicional (Icc)	kA		120		
Tiempo de maniobra de transferencia	s		1,5		
Tiempo de transferencia de contactos	s		1		
Clase ATSE	PC Class AC-33B				
Número de maniobras	ciclos		6.000		
Peso máximo	kg	1P+N	0,8		
		3P	0,9		
		3P+N	1		
Par de apriete	Calibre		M5	M5	M5
	Nm		2	2	2
Capacidad máxima de conexión. Cable de Cu.	mm^2		25	25	25
Capacidad mínima de conexión. Cable de Cu.	mm^2		10	16	25
Capacidad máxima de conexión. Pletina de Cu.	mm		-		
Capacidad mínima de conexión. Pletina de Cu.	mm		-		

DATOS TÉCNICOS SERIE C1

Según IEC 60947-6-1		00				0	1	2	
SERIE C1		**63**	**80**	**100**	**125**	**160**	**250**	**400**	**630**
Intensidad térmica nominal (Ith)	A	63	80	100	125	160	250	400	630
Tensión de aislamiento (Ui)	V	690							
Tensión de impulso (Uimp)	kV	8							
Corrientes asignadas de empleo (Ie)									
AC-31B 415V	A	63	80	100	125	160	250	400	630
AC-32B 415V									
Poder asignado de cierre en cortocircuito (Icm)	kA	8				17	17	26	
Corriente asignada de cortocircuito condicional (Icc)	kA	120							
Tensión de alimentación de control*2	Vac	230V / 50Hz							
Tiempo de maniobra de transferencia	s	1,7				2,3	3,1	2,1	
Tiempos de transferencia de contactos	s	0,7				1	1,2	0,8	
Clase TSE		Clase PC AC-32B							
Número de maniobras	ciclos	6.000				6.000	6.000	4.000	3.000
Peso máximo	kg	3,8				8,5	11,5	22,6	
Par de apriete	Tamaño	M6				M8	M10	M12	
	Nm	3				6	10	14	
Capacidad máxima de conexión. Cable de Cu.	mm^2	50				70	120	240	2x240
Capacidad mínima de conexión. Cable de Cu.	mm^2	16	25	35	50	70	120	240	2x185
Capacidad máxima de conexión. Pletina de Cu.	mm	3x15	3x15	4x20	4x20	5x25	5x25	10x40	10x40
Capacidad mínima de conexión. Pletina de Cu.	mm	2x15	2x15	3x15	3x20	4x20	6x20	10x30	10x40

DATOS TÉCNICOS SERIE C2

Según IEC 60947-6-1		00		0		1		2	
SERIE C2		**63**	**80**	**100**	**125**	**160**	**250**	**400**	**630**
Intensidad térmica nominal (Ith)	A	63	80	100	125	160	250	400	630
Tensión de aislamiento (Ui)	V	690							
Tensión de impulso (Uimp)	kV	8							
Corrientes asignadas de empleo (Ie)									
AC-31B 415V	A	63	80	100	125	160	250	400	630
AC-32B 415V									
AC-33B 415V									
Poder asignado de cierre en cortocircuito (Icm)	kA	15		20		30		50	
Corriente asignada de corta duración admisible 0,2s (Icw)	kA	10*1		10		10		25	
Corriente asignada de cortocircuito condicional (Icc)	kA	120							
Tensión de alimentación de control*2	Vac	230V / 50Hz							
Tiempo de maniobra de transferencia	s	1,2		1,25		2,1		3,3	
Tiempos de transferencia de contactos	s	0,6		0,6		1		1,5	
Clase ATSE		Clase PC AC-33B							
Número de maniobras	ciclos	6.000		6.000		6.000		4.000	3.000
Peso máximo	kg	2,5		4,3		9		22,5	
Par de apriete	Tamaño	M5	M5	M6	M6	M8	M8	M12	M12
	Nm	2	2	3	3	6	6	14	14
Capacidad máxima de conexión. Cable de Cu.	mm^2	25	25	50	50	120	120	240	2x185
Capacidad mínima de conexión. Cable de Cu.	mm^2	16	25	35	50	70	120	240	2x185
Capacidad máxima de conexión. Pletina de Cu.	mm	-	-	4x20	4x20	5x25	5x25	10x40	10x40
Capacidad mínima de conexión. Pletina de Cu.	mm	-	-	3x15	3x20	4x20	6x20	10x30	10x40

*1 30ms
*2 Para otras tensiones, consultar.

SERIE C2C INTERRUPTOR DE TRANSFERENCIA AUTOMÁTICA | 1P+N, 3P & 3P+N | 40A-80A



Calibre	Amp	Tipo Conf.	Polos	Conexión	Código
00	40	A	1P+N		C2C00401NBDAT
			3P		C2C00403PBDAT
			3P+N		C2C00403NBDAT
	63		1P+N		C2C00631NBDAT
			3P		C2C00633PBDAT
			3P+N		C2C00633NBDAT
	80		1P+N		C2C00801NBDAT
			3P		C2C00803PBDAT
			3P+N		C2C00803NBDAT



SERIE C2C | DIMENSIONES

Calibre 00 (40A-63A-80A) 3P+N

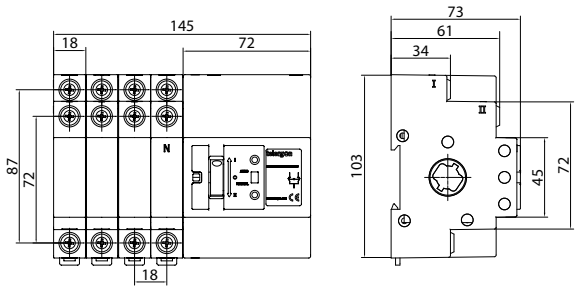

Calibre 00 (40A-63A-80A) 3P

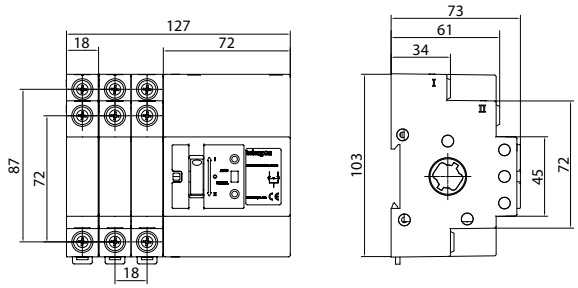

En versiones de 3P la conexión del N es necesaria para el funcionamiento del equipo

Calibre 00 (40A-63A-80A) 1P+N

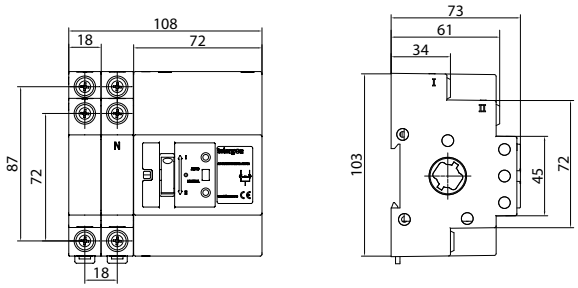

SERIE C1 INTERRUPTOR DE TRANSFERENCIA AUTOMÁTICA | 1P+N, 3P Y 3P+N | 63A-630A







Calibre	Amp	Tipo Conf.	Polos	Conexión	Código	Cubrebornes*1	Pantalla / Display*3	Tapa display IP67
00	63	G	3P		C1-00633PSMGB	DC1CUB1	DC1DP01	DC1VD01
			3P+N		C1-00633NSMGB			
		C	1P+N*2		C1-00631NSMCB			
			3P		C1-00633PSMCB			
			3P+N		C1-00633NSMCB			
	80	G	3P		C1-00803PSMGB			
			3P+N		C1-00803NSMGB			
		C	1P+N*2		C1-00801NSMCB			
			3P		C1-00803PSMCB			
			3P+N		C1-00803NSMCB			
	100	G	3P		C1-01003PSMGB			
			3P+N		C1-01003NSMGB			
		C	1P+N*2		C1-01001NSMCB			
			3P		C1-01003PSMCB			
			3P+N		C1-01003NSMCB			
	125	G	3P		C1-01253PSMGB			
			3P+N		C1-01253NSMGB			
		C	1P+N*2		C1-01251NSMCB			
			3P		C1-01253PSMCB			
			3P+N		C1-01253NSMCB			
0	160	G	3P		C1-01603PSMGB	DC1CU01		
			3P+N		C1-01603NSMGB			
		C	3P		C1-01603PSMCB			
			3P+N		C1-01603NSMCB			
1	250	G	3P		C1-02503PSMGB	DC1CU11		
			3P+N		C1-02503NSMGB			
		C	3P		C1-02503PSMCB			
			3P+N		C1-02503NSMCB			
2	400	G	3P		C1-04003PSMGB	DC1CU21		
			3P+N		C1-04003NSMGB			
		C	3P		C1-04003PSMCB			
			3P+N		C1-04003NSMCB			
	630	G	3P		C1-06303PSMGB			
			3P+N		C1-06303NSMGB			
		C	3P		C1-06303PSMCB			
			3P+N		C1-06303NSMCB			

*1 Para proteger entradas y salidas, se requieren 2 unidades.
*2 Versión monofásica. Para otros amperajes, consultar.
*3 Pantalla disponible solo para tipo C. Cable ethernet cat 5E con conectores RJ45 incluido con el display.

SERIE C1 | DIMENSIONES

Size 00 (63A-80A-100A-125A)

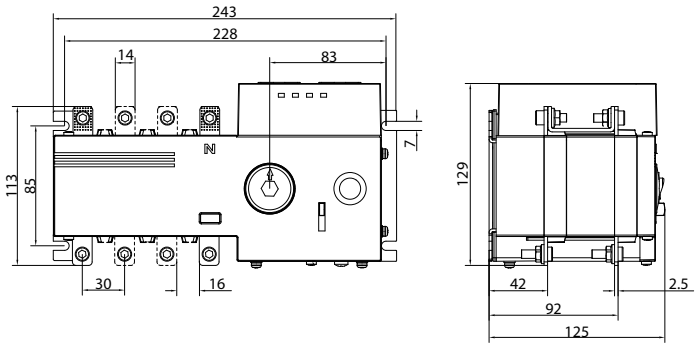

En versión monofásica, solo se incluyen los terminales L1 y N.

Size 0 (160A)

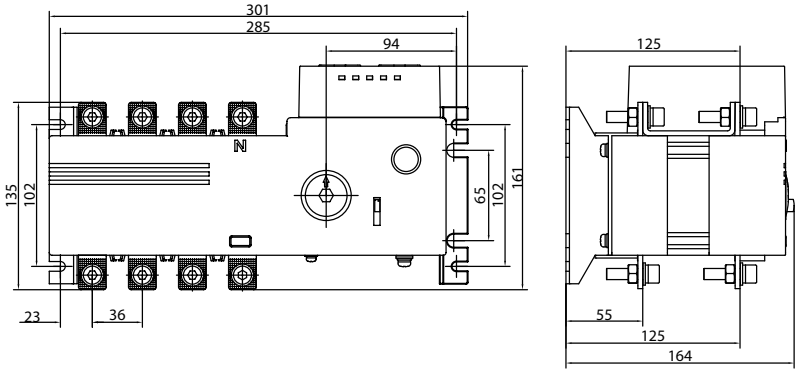

Size 1 (250A)

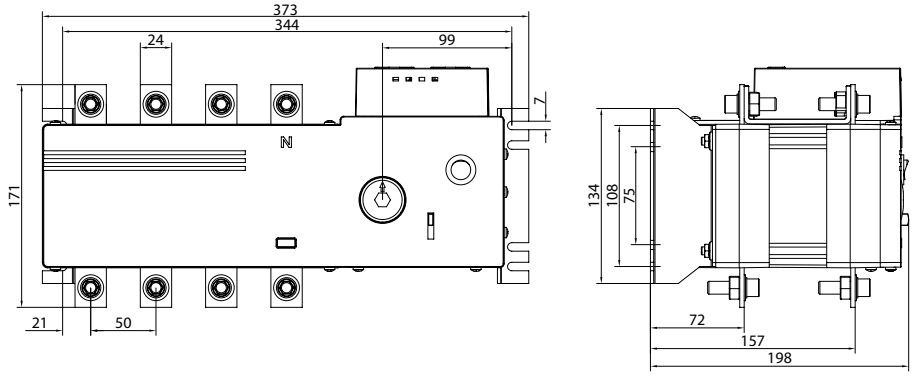

Size 2 (400A-630A)

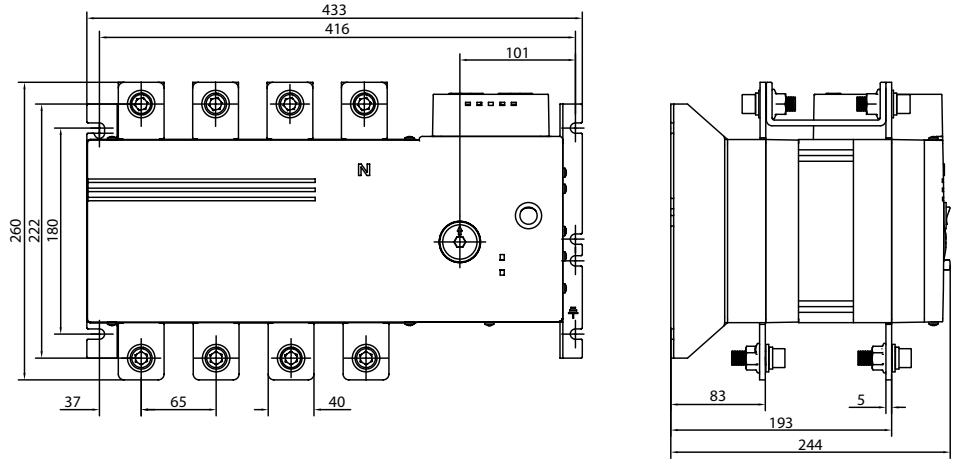

SERIE C2 INTERRUPTOR DE TRANSFERENCIA AUTOMÁTICA | 1P+N, 3P Y 3P+N | 63A-630A






Calibre	Amp	Tipo Conf.	Polos	Conexión	Código	Barra de extension de bornes	Cubrebornes	Pantalla / Display*3	Tapa display IP67
00	63	D	1P+N*2		C2-00631NBDDT	-	-	DC1DP01	DC1VD01
			3P		C2-00633PBDDT				
			3P+N		C2-00633NBDDT				
	80		1P+N*2		C2-00801NBDDT				
			3P		C2-00803PBDDT				
			3P+N		C2-00803NBDDT				
0	100	D	1P+N*2		C2-01001NTDDT	DC2EB01	DC2CU01		
			3P		C2-01003PTDDT				
			3P+N		C2-01003NTDDT				
	125		1P+N*2		C2-01251NTDDT				
			3P		C2-01253PTDDT				
			3P+N		C2-01253NTDDT				
1	160	D	3P		C2-01603PTDDT	DC2EB11	DC2CU11		
			3P+N		C2-01603NTDDT				
	250		3P		C2-02503PTDDT				
			3P+N		C2-02503NTDDT				
2	400	D	3P		C2-04003PTDDT	DC2EB21	DC2CU21		
			3P+N		C2-04003NTDDT				
	630		3P		C2-06303PTDDT				
			3P+N		C2-06303NTDDT				



*2 Versión monofásica. Para otros amperajes, consultar.
*3 Cable ethernet cat 5E con conectores RJ45 incluido con el display.

Serie S5F



OTRAS SOLUCIONES MOTORIZADAS

125A-3150A

3P y 3P+N

120Vac y 230Vac

Modbus disponible

Serie CCF



SERIE C2 | DIMENSIONES

Calibre 00 (63A-80A)

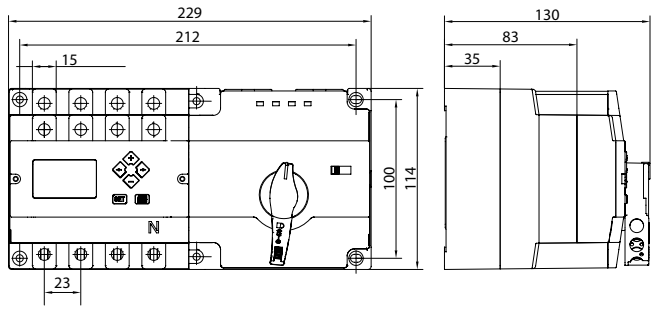

En versión monofásica, solo se incluyen los terminales L1 y N.

Calibre 0 (100A-125A)

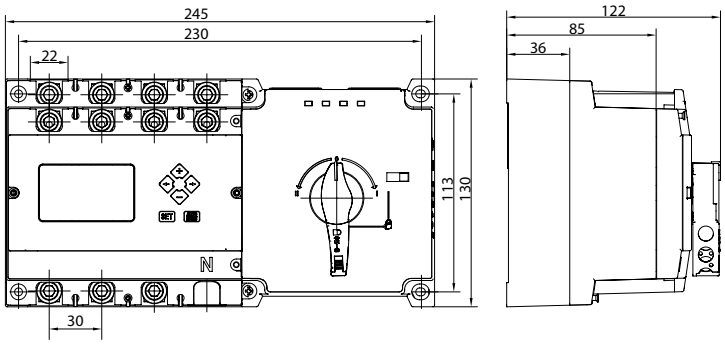

En versión monofásica, solo se incluyen los terminales L1 y N.

Calibre 1 (160A-250A)

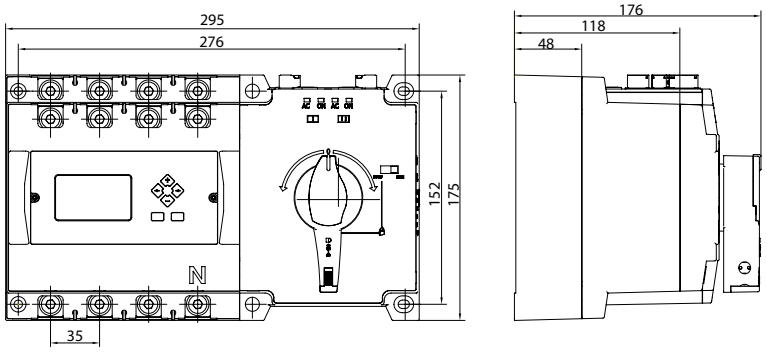

Calibre 2 (400A-630 A)

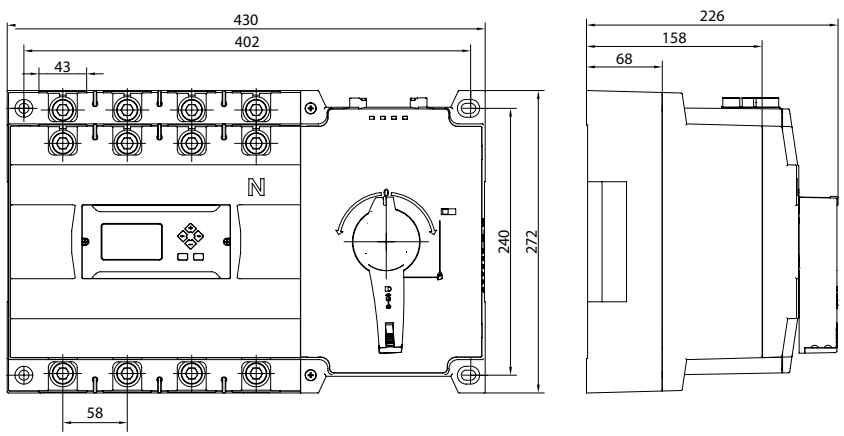

SERIE CTRL1 | C1 TIPO C

63A – 630A



Apto para entornos sujetos a riesgos mecánicos y peligros por polvo.

Grado de protección
IP66.

Color
RAL 7035.

Acometida
Inferior.

Conexión
superior (terminales entrada)
inferior (terminales salida)

Protección
Placa de policarbonato

Material
Acero de espesor 2mm

Recubrimiento
Resina epoxi

Montaje
Pared







Calibre	Amp	Material	Polos	Conexión	Código	Pantalla / Display*3	Tapa display IP67
00	63	Metal	1P+N*2		CTRL1C00631NSBM	DC1DP01	DC1VD01
		Metal	3P+N		CTRL1C00633NSBM		
		Poliéster	1P+N*2		CTRL1P00801NSBM		
		Poliéster	3P+N		CTRL1P00633NSBM		
	80	Metal	1P+N*2		CTRL1C00801NSBM		
		Metal	3P+N		CTRL1C00803NBBN		
		Poliéster	1P+N*2		CTRL1P00801NSBM		
		Poliéster	3P+N		CTRL1P00803NSBM		
0	100	Metal	3P+N		CTRL1C01003NSBM		
		Poliéster	3P+N		CTRL1P01003NSBM		
	125	Metal	3P+N		CTRL1C01253NSBM		
		Poliéster	3P+N		CTRL1P01253NSBM		
1	160	Metal	3P+N		CTRL1C01603NSBM		
		Poliéster	3P+N		CTRL1P01603NSBM		
	250	Metal	3P+N		CTRL1C02503NSBM		
		Poliéster	3P+N		CTRL1P02503NSBM		
2	400	Metal	3P+N		CTRL1C04003NSBM		
	630	Metal	3P+N		CTRL1C06303NSBM		

*2 Versión monofásica. Para otros amperajes, consultar.
*3 Cable ethernet cat 5E con conectores RJ45 incluido con el display.

SERIE CTRL1 | DIMENSIONES

Metal - Calibre 00 (63A-80A)

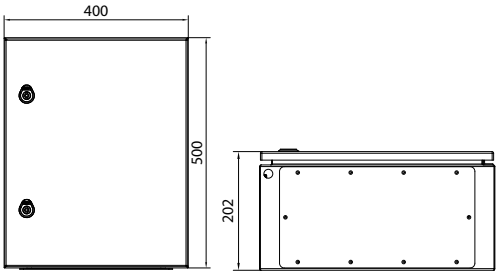

Metal - Calibre 0 (100A-125A)

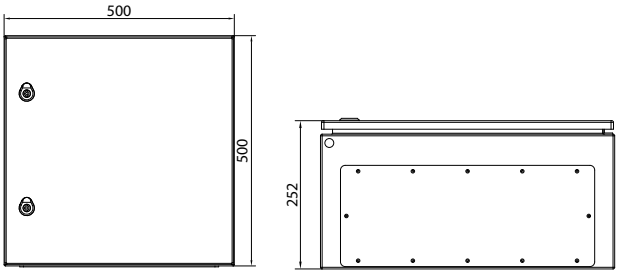

Metal - Calibre 1 (160A-250A)

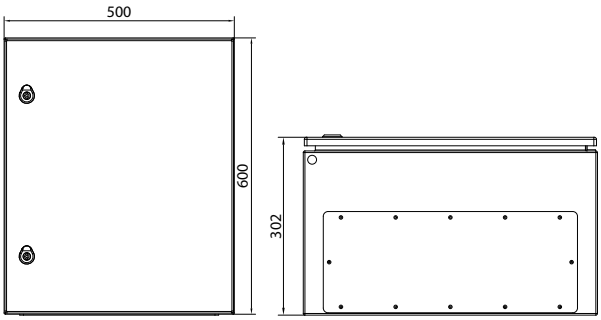

Metal - Calibre 2 (400A-630A)

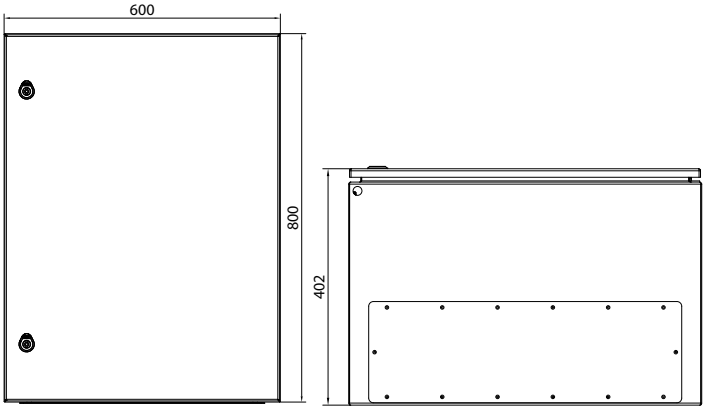

SERIE CTRL2 | C2 TIPO D

63A – 630A



Apto para entornos sujetos a riesgos mecánicos y peligros por polvo.

Grado de protección
IP66

Color
RAL 7035

Acometida
Inferior

Display
En puerta con tapa protectora

Conexión
≤250A superior e inferior
≥400A inferior (via pletinas de conexión de cobre)

Protección
63-80A brida
100-250A cubrebornes
400-630A placa de policarbonato

Entradas, salidas y contactos auxiliares
Precableado para terminales de carril DIN

Material
Acero de espesor 2mm

Recubrimiento
Resina epoxi

Montaje
Pared





Calibre	Amp	Material	Polos	Conexión	Código
00	63	Metal	1P+N*[2]		CTRL2C00631NBBN
		Metal	3P+N		CTRL2C00633NBBN
		Poliéster	1P+N*[2]		CTRL2P00801NBBN
		Poliéster	3P+N		CTRL2P00633NBBN
	80	Metal	1P+N*[2]		CTRL2C00801NBBN
		Metal	3P+N		CTRL2C00803NBBN
		Poliéster	1P+N*[2]		CTRL2P00801NBBN
		Poliéster	3P+N		CTRL2P00803NBBN
0	100	Metal	3P+N		CTRL2C01003NTBN
		Poliéster	3P+N		CTRL2P01003NBBN
	125	Metal	3P+N		CTRL2C01253NTBN
		Poliéster	3P+N		CTRL2P01253NBBN
1	160	Metal	3P+N		CTRL2C01603NTBN
		Poliéster	3P+N		CTRL2P01603NBBN
	250	Metal	3P+N		CTRL2C02503NTBN
		Poliéster	3P+N		CTRL2P02503NBBN
2	400	Metal	3P+N		CTRL2C04003NTBO
	630	Metal	3P+N		CTRL2C06303NTBO

*[2] Versión monofásica. Para otros amperajes, consultar.
Accesorios incluidos en el montaje: Cubrebornes (para tamaño 0, 1 y 2), display y tapa del display

CTRCFC - Serie S5F



OTRAS SOLUCIONES EN CAJA

125A-2000A
3P & 3P+N
IP65
Gestión red principal - Generador

CTRCCC - Serie CCF



SERIE CTRL2 | DIMENSIONES

Metal - Calibre 00 (63A-80A)

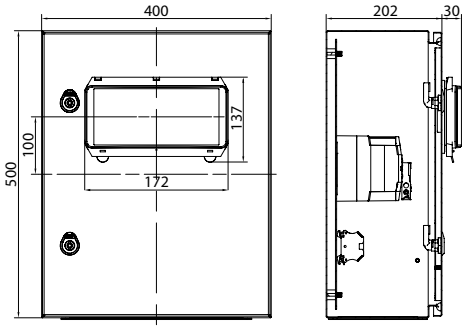

Metal - Calibre 0 (100A-125A)

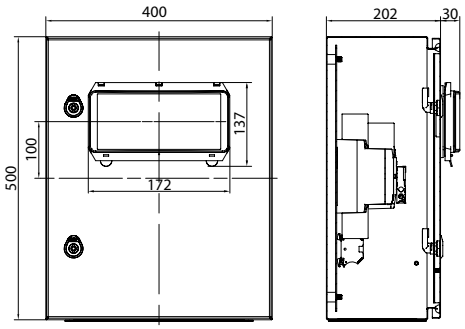

Metal - Calibre 1 (160A-250A)

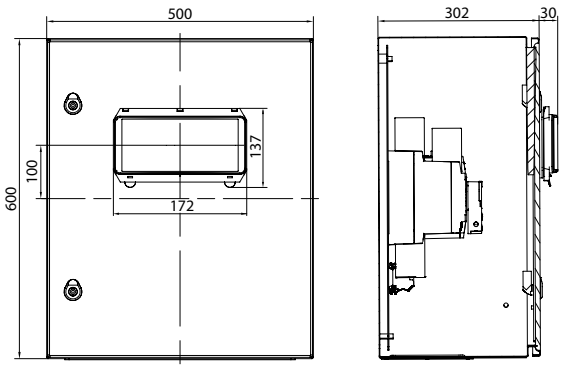

Metal - Calibre 2 (400A-630A)

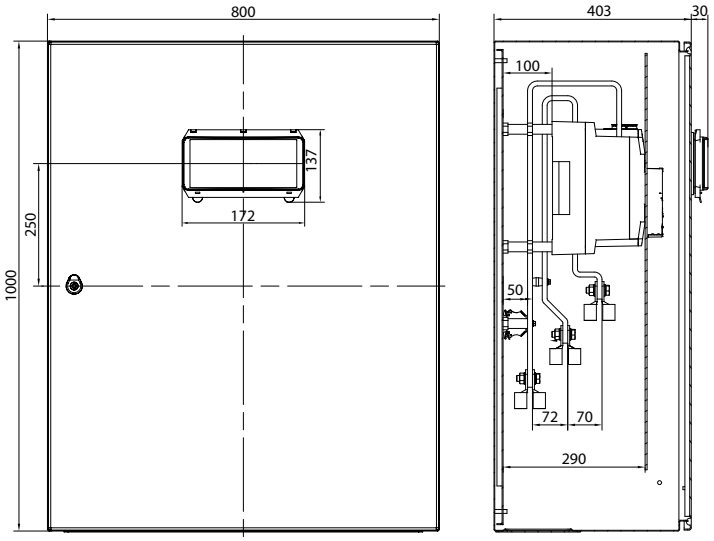



Telergon, SAU
Ctra. Castellón – Pol. La Cartuja
50720 La Cartuja Baja
Zaragoza, Spain

Tel. +34 976 500 876
info@telergon.com
www.telergon.com

TDM-ATS-ESP-112026