telergon
gorlan

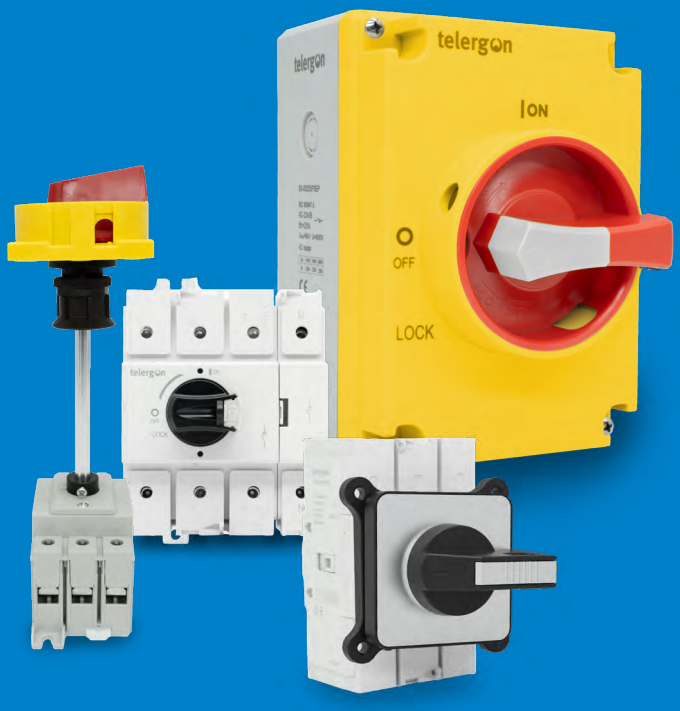

Serie S3
Interruptores Compactos AC

IEC

www.telergon.com

gorlan

serie S3 Interruptores Compactos AC

La serie S3 de Telergon es una gama compacta y modular de interruptores seccionadores, diseñada para la desconexión segura en instalaciones de baja tensión industriales y comerciales. Diseñada para ofrecer fiabilidad y flexibilidad, la serie S3 cumple con las normas internacionales más exigentes, garantizando un rendimiento óptimo en los sistemas modernos de distribución eléctrica.

- 16A hasta 125A
  Hasta 600V AC
- Diseño modular
  Neutro early-make y late-break
- Amplia gama de accesorios
- Mecanismo de apertura positiva para una mayor seguridad del operario
- Montaje en carril DIN o en puerta para facilitar la instalación
- Mando directo/externo
  Tipo 4/4X, IP65



Aplicaciones



Cuadros eléctricos industriales y paneles de control
Aptos para la desconexión de motores



Distribución eléctrica
En edificios comerciales y terciarios



Soluciones OEM para HVAC, maquinaria y automatización
Sistemas de energía renovable y servicios auxiliares en la electrónica de potencia

Montajes



Carril DIN
Montaje
IP20



Fondo Armario
Fijación con tornillos
Fijación sin tornillos (fijación central de desmontaje rápido)
IP66



Panel
Montaje
IP66



Plástico
Envolvente
IP66



Aluminio
Envolvente
IP66

Certificado para mercados internacionales

IEC 60947-3

UL60947-1
UL 60947-4-1 (anteriormente UL 508)

CSA 22.2 No 60947-4-1

Guía UL NLRV
Expediente E123623

DATOS TÉCNICOS | IEC 60947-3

			Calibre								
			000						00		0
Características eléctricas											
Intensidad térmica (-25...+55°C)	Ith	A	16	20	25	32	40	63	80	100	125
Tensión de aislamiento	Ui	Vac	800								
Tensión de impulso	Uimp	kV	8								
Intensidad de empleo en AC	Ue 415V AC23A	A	16	20	25	32	40	63	80	100	125
	Ue 500V AC23A		16	20	25	32	40	63	80	100	-
	Ue 690V AC23A		16	20	25	32	40	63	80	100	-
Potencia de empleo AC	Ue 415V AC23A	kW	7.5	9	11	15	18.5		37	45	55
Comportamiento ante corto-circuitos (protegido)											
Tipo de fusible	415V	A	16	20	25	32	40	63	80	100	125
Intensidad de cortocircuito condicional	415V	kA	10							20	
Comportamiento ante corto-circuitos (desprotegido)											
Corriente asignada de corta duración admisible (1S)	Icw	kA (rms)	0,5					0,8	0,85	1,5	2,75
Poder asignado de cierre en cortocircuito	Icm	kA (pico)	0,85					1,15	1,5	2,1	3,9
Capacidad de conexión											
Sección de cable	mm²		1,5~10					5~16	2,5~35		10~70
Par de apriete	Nm		1,2~1,4					1,2~1,4	2,5~2,8		3,5~4
Datos mecánicos											
Número de maniobras	Ciclos		10.000								

CARRIL DIN (DB)





					
		3P	3P+N	3P	3P+N
Calibre	Amp	Código	Código	Código	Código
000	16	S3-00163P1DB	S3-00163N1DB	S3-00163P5DB	S3-00163N5DB
	20	S3-00203P1DB	S3-00203N1DB	S3-00203P5DB	S3-00203N5DB
	25	S3-00253P1DB	S3-00253N1DB	S3-00253P5DB	S3-00253N5DB
	32	S3-00323P1DB	S3-00323N1DB	S3-00323P5DB	S3-00323N5DB
	40	S3-00403P1DB	S3-00403N1DB	S3-00403P5DB	S3-00403N5DB
	63	S3-063A3P1DB	S3-063A3N1DB	S3-063A3P5DB	S3-063A3N5DB
00	80	S3-00803P1DB	S3-00803N1DB	S3-00803P5DB	S3-00803N5DB
	100	S3-100B3P1DB	S3-100B3N1DB	S3-100B3P5DB	S3-100B3N5DB
0	125	S3-01253P1DB	S3-01253N1DB	S3-01253P5DB	S3-01253N5DB

TRAS CUADRO (PM)









									
		3P	3P+N	3P	3P+N	3P	3P+N	3P	3P+N
Calibre	Amp	Código	Código	Código	Código	Código	Código	Código	Código
000	16	S3-00163P4PM	S3-00163N4PM	S3-00163P3PM	S3-00163N3PM	S3-00163P7PM	S3-00163N7PM	S3-00163P6PM	S3-00163N6PM
	20	S3-00203P4PM	S3-00203N4PM	S3-00203P3PM	S3-00203N3PM	S3-00203P7PM	S3-00203N7PM	S3-00203P6PM	S3-00203N6PM
	25	S3-00253P4PM	S3-00253N4PM	S3-00253P3PM	S3-00253N3PM	S3-00253P7PM	S3-00253N7PM	S3-00253P6PM	S3-00253N6PM
	32	S3-00323P4PM	S3-00323N4PM	S3-00323P3PM	S3-00323N3PM	S3-00323P7 PM	S3-00323N7PM	S3-00323P6PM	S3-00323N6PM
	40	S3-00403P4PM	S3-00403N4PM	S3-00403P3PM	S3-00403N3PM	S3-00403P7PM	S3-00403N7PM	S3-00403P6PM	S3-00403N6PM
	63	S3-063A3P4PM	S3-063A3N4PM	S3-063A3P3PM	S3-063A3N3PM	S3-063A3P7PM	S3-063A3N7PM	S3-063A3P6PM	S3-063A3N6PM
00	80	S3-00803P4PM	S3-00803N4PM	S3-00803P3PM	S3-00803N3PM	S3-00803P7PM	S3-00803N7PM	S3-00803P6PM	S3-00803N6PM
	100	S3-100B3P4PM	S3-100B3N4PM	S3-100B3P3PM	S3-100B3N3PM	S3-100B3P7PM	S3-100B3N7PM	S3-100B3P6PM	S3-100B3N6PM
0	125	S3-01253P4PM	S3-01253N4PM	S3-01253P3PM	S3-01253N3PM	S3-01253P7PM	S3-01253N7PM	S3-01253P6PM	S3-01253N6PM

FONDO ARMARIO (DC)









									
		3P	3P+N	3P	3P+N	3P	3P+N	3P	3P+N
Calibre	Amp	Código	Código	Código	Código	Código	Código	Código	Código
000	16	S3-00163P4DC	S3-00163N4DC	S3-00163P3DC	S3-00163N3DC	S3-00163P7DC	S3-00163N7DC	S3-00163P6DC	S3-00163N6DC
	20	S3-00203P4DC	S3-00203N4DC	S3-00203P3DC	S3-00203N3DC	S3-00203P7DC	S3-00203N7DC	S3-00203P6DC	S3-00203N6DC
	25	S3-00253P4DC	S3-00253N4DC	S3-00253P3DC	S3-00253N3DC	S3-00253P7DC	S3-00253N7DC	S3-00253P6DC	S3-00253N6DC
	32	S3-00323P4DC	S3-00323N4DC	S3-00323P3DC	S3-00323N3DC	S3-00323P7DC	S3-00323N7DC	S3-00323P6DC	S3-00323N6DC
	40	S3-00403P4DC	S3-00403N4DC	S3-00403P3DC	S3-00403N3DC	S3-00403P7DC	S3-00403N7DC	S3-00403P6DC	S3-00403N6DC
	63	S3-063A3P4DC	S3-063A3N4DC	S3-063A3P3DC	S3-063A3N3DC	S3-063A3P7DC	S3-063A3N7DC	S3-063A3P6DC	S3-063A3N6DC
00	80	S3-00803P4DC	S3-00803N4DC	S3-00803P3DC	S3-00803N3DC	S3-00803P7DC	S3-00803N7DC	S3-00803P6DC	S3-00803N6DC
	100	S3-100B3P4DC	S3-100B3N4DC	S3-100B3P3DC	S3-100B3N3DC	S3-100B3P7DC	S3-100B3N7DC	S3-100B3P6DC	S3-100B3N6DC
0	125	S3-01253P4DC	S3-01253N4DC	S3-01253P3DC	S3-01253N3DC	S3-01253P7DC	S3-01253N7DC	S3-01253P6DC	S3-01253N6DC

El código incluye un eje de 135mm de longitud.

MULTIPOLAR Y CONMUTADORES





		Carril DIN Interruptor Multipolar*1		**Carril DIN Conmutador (I-0-II)**		**Carril DIN Conmutador Solapado (I-(I+II)-II)**	
		6P	8P	3P	3P+N	3P	3P+N
Calibre	Amp	Código	Código	Código	Código	Código	Código
000	16	S3M00166P0DB	S3M00168P0DB	S3L00163P1DB	S3L00163N1DB	S3S00163P1DB	S3S00163N1DB
	20	S3M00206P0DB	S3M00208P0DB	S3L00203P1DB	S3L00203N1DB	S3S00203P1DB	S3S00203N1DB
	25	S3M00256P0DB	S3M00258P0DB	S3L00253P1DB	S3L00253N1DB	S3S00253P1DB	S3S00253N1DB
	32	S3M00326P0DB	S3M00328P0DB	S3L00323P1DB	S3L00323N1DB	S3S00323P1DB	S3S00323N1DB
	40	S3M00406P0DB	S3M00408P0DB	S3L00403P1DB	S3L00403N1DB	S3S00403P1DB	S3S00403N1DB
	63	S3M063A6P0DB	S3M063A8P0DB	S3L063A3P1DB	S3L063A3N1DB	S3S063A3P1DB	S3S063A3N1DB
00	80	S3M00806P0DB	S3M00808P0DB	S3L00803P1DB	S3L00803N1DB	S3S00803P1DB	S3S00803N1DB
	100	S3M100B6P0DB	S3M100B8P0DB	S3L100B3P1DB	S3L100B3N1DB	S3S100B3P1DB	S3S100B3N1DB

*1 mando sin bloqueo

Soluciones en caja

PLÁSTICO (EP)





		3P	3P+N	6P	8P	3P	3P+N	6P	8P
Calibre	Amp	Código	Código	Código	Código	Código	Código	Código	Código
000	16	S3-00163P4EP	S3-00163N4EP	S3M00166P4EP	S3M00168P4EP	S3-00163P3EP	S3-00163N3EP	S3M00166P3EP	S3M00168P3EP
	20	S3-00203P4EP	S3-00203N4EP	S3M00206P4EP	S3M00208P4EP	S3-00203P3EP	S3-00203N3EP	S3M00206P3EP	S3M00208P3EP
	25	S3-00253P4EP	S3-00253N4EP	S3M00256P4EP	S3M00258P4EP	S3-00253P3EP	S3-00253N3EP	S3M00256P3EP	S3M00258P3EP
	32	S3-00323P4EP	S3-00323N4EP	S3M00326P4EP	S3M00328P4EP	S3-00323P3EP	S3-00323N3EP	S3M00326P3EP	S3M00328P3EP
	40	S3-00403P4EP	S3-00403N4EP	S3M00406P4EP	S3M00408P4EP	S3-00403P3EP	S3-00403N3EP	S3M00406P3EP	S3M00408P3EP
	63	S3-063A3P4EP	S3-063A3N4EP	S3M063A6P4EP	S3M063A8P4EP	S3-063A3P3EP	S3-063A3N3EP	S3M063A6P3EP	S3M063A8P3EP
00	80	S3-00803P4EP	S3-00803N4EP	S3M00806P4EP	S3M00808P4EP	S3-00803P3EP	S3-00803N3EP	S3M00806P3EP	S3M00808P3EP
	100	S3-100B3P4EP	S3-100B3N4EP	S3M100B6P4EP	S3M100B8P4EP	S3-100B3P3EP	S3-100B3N3EP	S3M100B6P3EP	S3M100B8P3EP
0	125	S3-01253P4EP	S3-01253N4EP	-	-	S3-01253P3EP	S3-01253N3EP	-	-

ALUMINIO (EA)





		3P	3P+N	3P	3P+N
Calibre	Amp	Código	Código	Código	Código
000	16	S3-00163P4EA	S3-00163N4EA	S3-00163P3EA	S3-00163N3EA
	20	S3-00203P4EA	S3-00203N4EA	S3-00203P3EA	S3-00203N3EA
	25	S3-00253P4EA	S3-00253N4EA	S3-00253P3EA	S3-00253N3EA
	32	S3-00323P4EA	S3-00323N4EA	S3-00323P3EA	S3-00323N3EA
	40	S3-00403P4EA	S3-00403N4EA	S3-00403P3EA	S3-00403N3EA
	63	S3-063A3P4EA	S3-063A3N4EA	S3-063A3P3EA	S3-063A3N3EA
00	80	S3-00803P4EA	S3-00803N4EA	S3-00803P3EA	S3-00803N3EA
	100	S3-100B3P4EA	S3-100B3N4EA	S3-100B3P3EA	S3-100B3N3EA

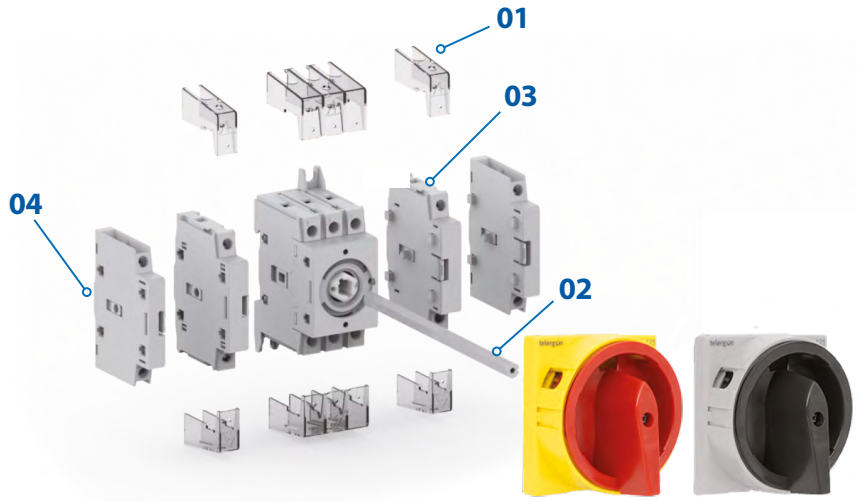

01 Cubrebornes

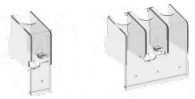

		1P (1 unit)	3P (1 unit)
Calibre	Amp	Código	Código
000	16A-63A	**DS3CUA2**	DS3CUA1
00	80A-100A	**DS3CUB2**	DS3CUB1
0	125A	**DS3CU02**	DS3CU01

02 Eje prolongado

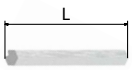

X mín		X máx		L		Código
mm	inch	mm	inch	mm	inch	
108	4.25	187.2	7.37	135	5.31	**Eje estándar**
108	4.25	202.2	7.96	150	5.91	**DS3EPB1**
108	4.25	252.2	9.93	200	7.87	**DS3EPB2**
108	4.25	372.4	14.66	320	12.60	**DS3EPB3**

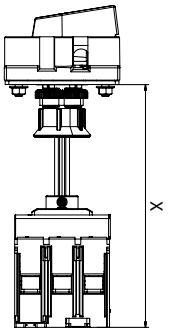

03 Polo adicional



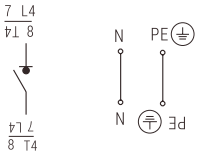

			Simultáneo		Adelantado		Neutro fijo		Puesta a tierra	
			Instalación frontal	Instalación posterior	Instalación frontal	Instalación posterior	Instalación frontal	Instalación posterior	Instalación frontal	Instalación posterior
			DB/DC/EP/EA	PM	DB/DC/EP/EA	PM	DB/DC/EP/EA	PM	DB/DC/EP/EA	PM
Calibre	Amp	Ancho (mm)	Código	Código	Código	Código	Código	Código	Código	Código
000	16A-63A	11	**DS3PSAF**	**DS3PSAR**	**DS3PDAF**	**DS3PDAR**	**DS3PNAF**	**DS3PNAR**	**DS3PEAF**	**DS3PEAR**
00	80A-100A	16	**DS3PSBF**	**DS3PSBR**	**DS3PDBF**	**DS3PDBR**	**DS3PNBF**	**DS3PNBR**	**DS3PEBF**	**DS3PEBR**
0	125A	21.3	**DS3PS0F**	**DS3PS0R**	**DS3PD0F**	**DS3PD0R**	**DS3PN0F**	**DS3PN0R**	**DS3PE0F**	**DS3PE0R**

Capacidad máxima:
1 polo (alimentación fija/neutro/tierra) + 3 contactos auxiliares (NA/NC)
2 polos (alimentación fija/neutro/tierra) + 1 contacto auxiliar (NA/NC)

04 Contacto Auxiliar



		1NO+1NC		2NO	
Ancho		DB/DC/EP/EA	PM	DB/DC/EP/EA	PM
mm	inch				
9	0.35	**DS3AUP1**	**DS3AUP1R**	**DS3AUP2**	**DS3AUP2R**

Máximo de 3 contactos auxiliares (NO/NC). Consulta el manual de usuario para más detalles.
Características eléctricas AC-13: 10A, 230 VAC; AC-15: 6A, 230 VAC.

Dimensiones

CARRIL DIN (DB)

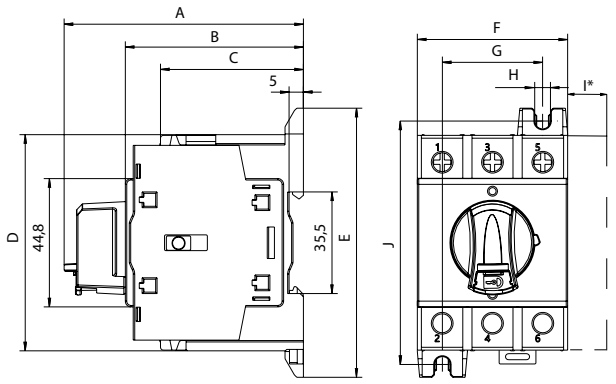

	Calibre	A	B	C		D	E	F	G	H	I*	J
				3P	3P+N							
S3	16A-63A	83,7	62,5	49,9	51,5	68,5	87	35,5	23,7	5,5	11	78
	80A-100A	84	62,5	49,9		75,5	94	52,5	35	5,5	16	85
	125A	83,7	62,5	52,2		109,6	130,6	69,1	23,9	5,4	20,9	122

TRAS CUADRO (PM)

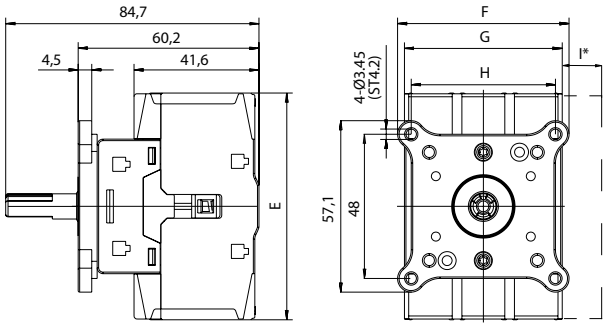

	Calibre	E	F	G	F	I*
S3	16A-63A	68,5	57,1	48	35,5	11
	80A-100A	75,5	57,1	48	48	16
	125A	109,6	57,1	48	48	20,9

FONDO ARMARIO (DC)

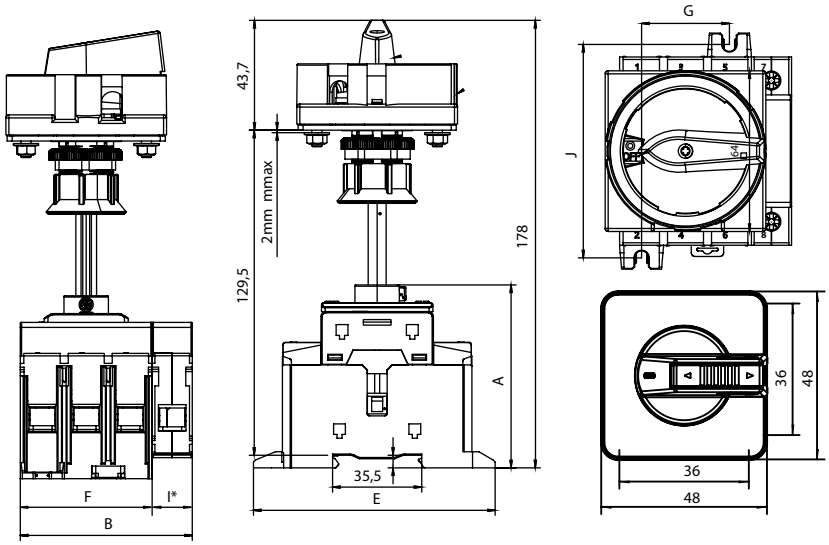

	Calibre	A	B	E	F	G	I*	J
S3	16A-63A	72,8	46,5	23,7	35,5	68,5	11	78
	80A-100A	72,9	68,5	35	52,5	94	16	85
	125A	72,8	90,4	23,9	69,1	109,6	21,3	122

PLÁSTICO (EP)

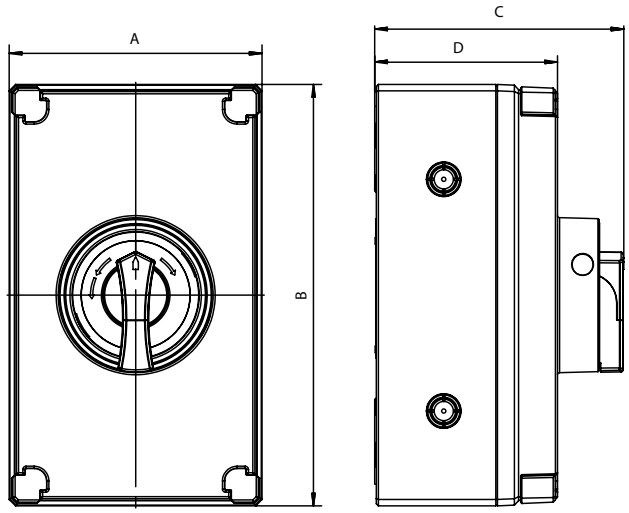

	Calibre	A		B		C		D	
		3P 3P+N	6P 8P	3P 3P+N	6P 8P	3P 3P+N	6P 8P	3P 3P+N	6P 8P
S3	16A-63A	105	120	150	200	118	134,5	86,8	103,3
	80A-100A	120	205	200	320	118	142	86,8	110,8
	125A	205		320		142		110,8	

ALUMINIO (EA)

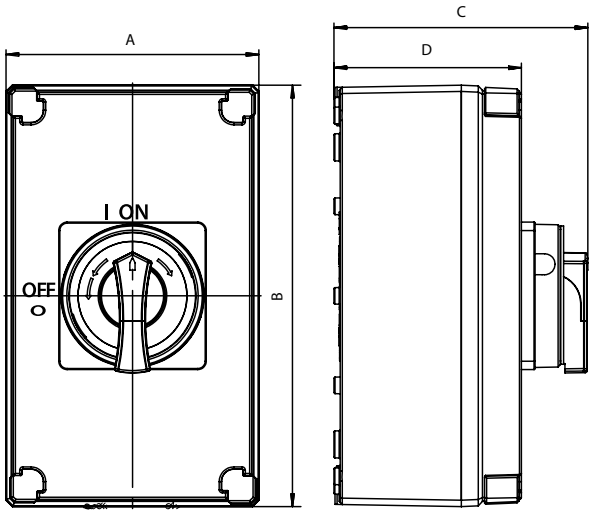

	Calibre	A	B	C	D
S3	16A-63A	105	150	120,6	89
	80A-100A	120	200	120,6	89

Dimensiones

MULTIPOLAR Y CONMUTADOR

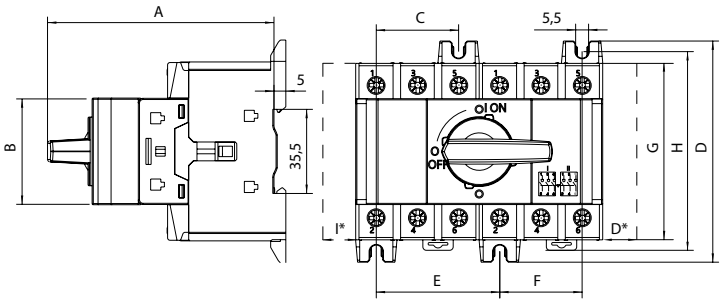

	Calibre	A	B	C	D	E	F	G	H	I*
S3M	000	98	44,8	27,67	87	35,5	35,5	75,5	78	11
	00	95,6	44,8	35	94	52,5	35	75,5	85	16

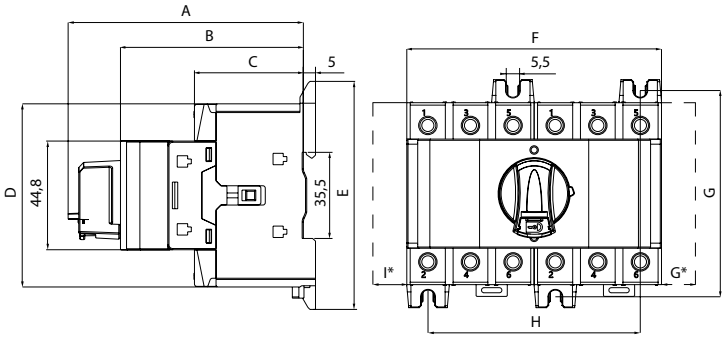

	Calibre	A	B	C	D	E	F	G	H	I*
S3S	000	98	76,7	50,1	75,5	87	71	87	71	11
S3L	00	97	75,4	44,9	75,5	94	87,5	85	87,5	16

POLO ADICIONAL

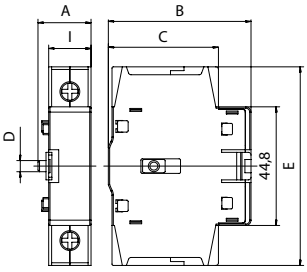

MONTAJE DB / DC Y PM

	Calibre	A	B		C		DØ	E	I
			DB DC	PM	DB DC	PM			
S3	000	15,1	53,9	52,6	41,6		4,1	68	11
	00	20	53,9	52,6	41,6		4,2	75	16
	0	25,3	53,9	52,6	43,9	43,86	3,8	109,5	21,3

CONTACTO AUXILIAR

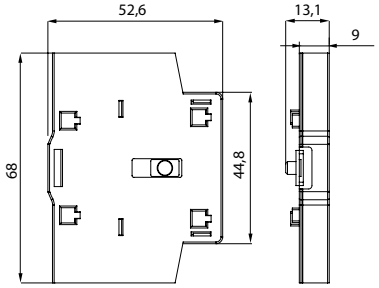

serie

S3

Interruptores Compactos AC





Telergon, SAU
Ctra. Castellón – Pol. La Cartuja
50720 La Cartuja Baja
Zaragoza, Spain

Tel. +34 976 500 876
info@telergon.com
www.telergon.com

TDM-S3-ESP-112026